MANISCOPIC

MT 1030 S

- Capacité de charge : 3000 kg
- Hauteur de travail : 9.98 m
- Stabilisateurs frontaux
- Système LPS
- Convertisseur de couple

MANITOU®

Performances de levage exceptionnelles…

Pour répondre aux besoins quotidiens en manutention, le MT 1030 S emporte une palette en toute stabilité jusqu'à 6 m devant les stabilisateurs ou une gâchée de béton jusqu'à sa portée maximum de 7.15 m, idéal pour tous les métiers du bâtiment

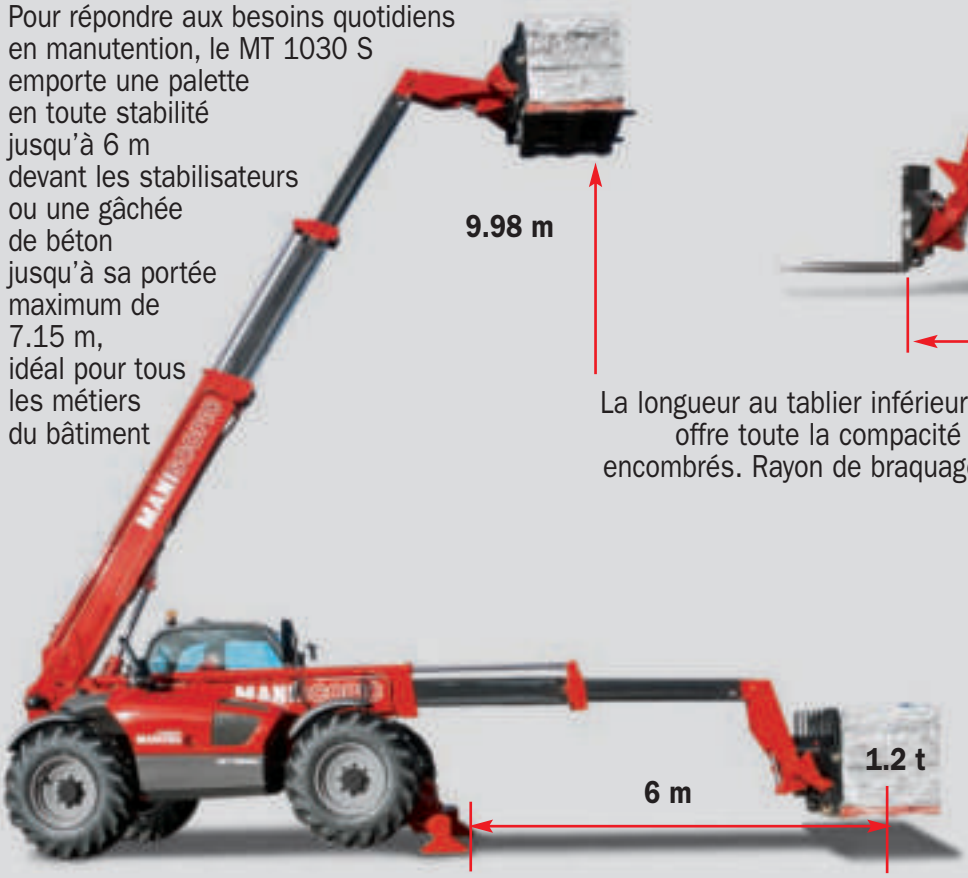

…et bien sûr la compacité

La longueur au tablier inférieure à **5 m** et le faible porte à faux arrière offre toute la compacité et maneuvrabilité requise sur chantiers encombrés. Rayon de braquage de **3.75 m** permettant d'évoluer aisément sur des chantiers exigus.

Stabilisateurs proportionnels à commandes individuelles ou simultanées s'abaissant sur une largeur de 2.21 m. Conservation de la compacité même sur stabilisateurs, ce qui est idéal sur les chantiers de rénovation.

Toute la puissance requise pour le terrassement

Motorisation Perkins 80 CV et transmission à convertisseur de couple entraînant une boite de vitesse à 4 rapports avant et arrière, permettant notamment d'accomplir aisément les déplacements sur route

Effort de traction de **7350 daN** afin d'exécuter rapidement tout travaux de terrassement.

Pompe hydraulique opérant à **250 bars et fournissant un débit de 105 l/mn**.

Simultanéité des fonctions hydrauliques et force d'arrachement en benne de **5350 daN**.

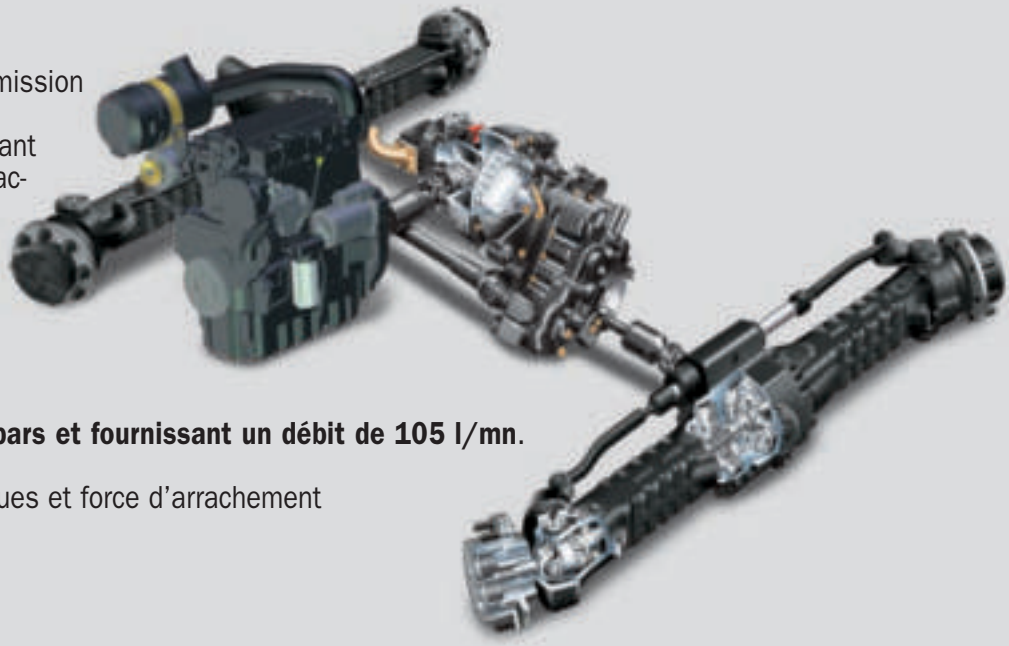

Efficacité sur chantier

Système LPS (Load Place System)

Deux actions proportionnelles et simultanées en une seule main

Double levier en croix en prise directe sur les distributeurs

Boutons de coupure de transmission affectant toute la puissance moteur sur les performances hydrauliques

MANUTENTION :
Levée/Descente + Sortie/Rentrée du télescope

TERRASSEMENT :
Levée/Descente + Cavage déversement

Sécurité totale

Outre ses performances exceptionnelles, le MT 1030 S permet un travail en toute sécurité quels que soient l'environnement et la tâche effectuée.

Freinage
sur les deux ponts

Indicateur de charge

***option : coupure des mouvements aggravants**

MT 1030 S

Capacité de levage ..... 3000 kg
à 500 mm du talon des fourches
Charge de basculement
à portée maximum : ..... 1160 kg
Effort d'arrachement avec benne
selon norme ISO 8313-1986 au cavage ..... 5330 daN

Hauteur de levage : ..... 9.98 m
Temps : à vide / en charge (en s)
Levée 6.7/9
Descente 5.2/5.4
Télescopage :
Sortie simultanée 1e et 2e télescopes 13.8/14.2
Rentrée simultanée 1e et 2e télescopes 8.6/7.3
Temps à vide (en s)
Cavage 3
Déversement 2.5

Pneumatiques
400/80 - 24 TL 156 B

Fourches (mm)
Longueur 1200
Largeur x épaisseur ..... 125 x 45
Écartement maxi à l'extérieur des fourches 1040
Rotation du tablier ..... 126°

Freins multidisques à bain d'huile assistés sur 2 ponts.

Moteur Perkins
Type 1104C-44
Cylindrée ..... 4 cyl. 4400 cm³
Puissance (ISO TR 14396) : ..... 82 cv/61,5 kw
Couple maxi : ..... 302 Nm à 1400 tr/mn
Injection ..... directe
Refroidissement ..... par eau

Transmission ..... à convertisseur de couple
Inverseur de marche ..... Electro - Hydraulique
Vitesse avant et arrière 4/4
Vitesse de déplacement maxi ..... 25 km/h

Hydraulique
Pompe à engrenages : ..... 250 bars/105 l/mn
Diviseur de débit prioritaire
pour la direction et le freinage.

Réservoirs
Système de refroidissement ..... 18.5 l.
Huile moteur ..... 10.5 l.
Huile hydraulique ..... 125 l.
Huile transmission ..... 15.5 l.
Carburant ..... 120 l.

Poids à vide (avec fourches) ..... 7470 kg
Largeur hors tout ..... 2.26 m
Hauteur hors tout ..... 2.30 m
Rayon de braquage (extérieur roues) ..... 3.75 m
Longueur au tablier ..... 4.98 m
Garde au sol ..... 0.44 m
Effort de traction (à vide) ..... 7350 daN

Abaque
avec stabilisateurs
Suivant Norme
EN 1459
annexe B

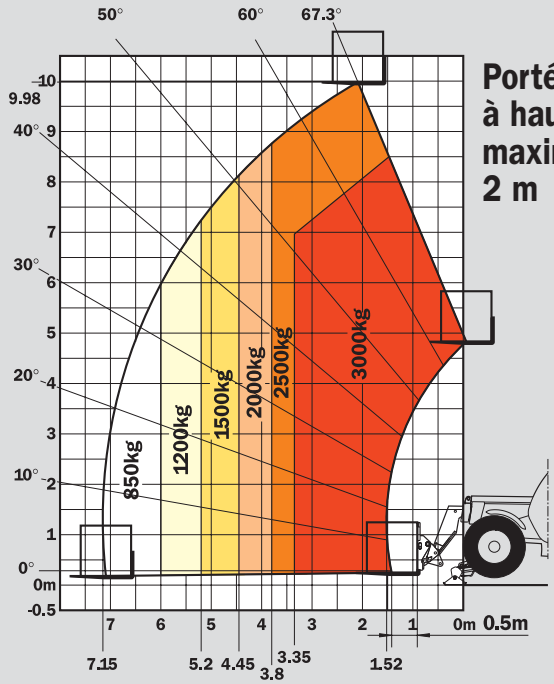

Portée à hauteur maximum : 2 m

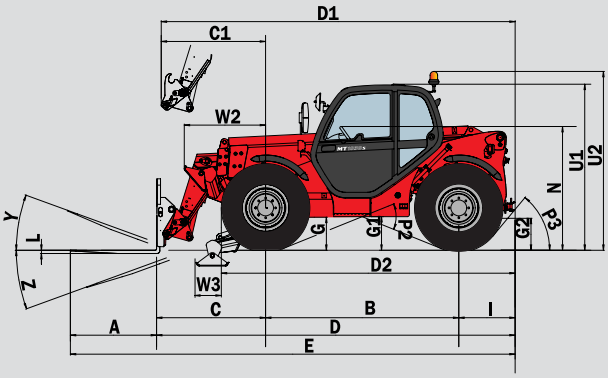

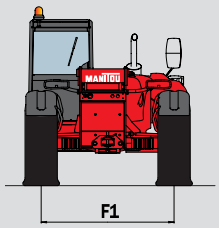

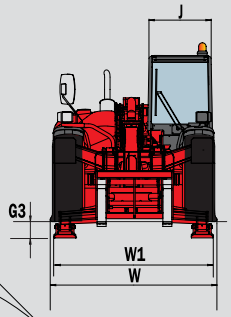

	mm
A	1200
B	2690
C	1513
C1	1450
D	4988
D1	4935
D2	4070
E	6198
F	1846
G	460
G1	440
G2	445
G3	220
I	795
J	865
K	1040
L	45
N	1690
O	125
P2	44°
P3	53°
R	3545
S	7808
T	3670
U1	2300
U2	2550
V	4950
V1	1280
V2	3750
V3	4200
W	2261
W1	2210
W2	1132
W3	340
Y	12°
Z	114°

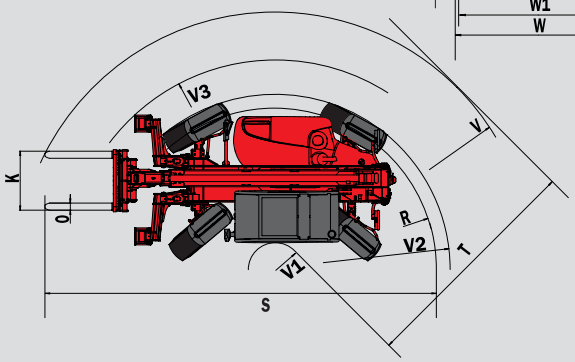

Standard :
- Gyrophare
- Tablier à fourches flottantes
- Ligne hydraulique accessoire
- Sélecteur de mode approche lente/cycle rapide
- Feu de recul
- Alarme de recul

Options :
- Large gamme d'accessoires
(bennes, potence, accessoires sur mesures)
- Climatisation
- Feux de travail
- ...

Les spécifications portées n'engagent pas le constructeur et peuvent être modifiées sans préavis.
Les Manitou présentés dans cette brochure peuvent comporter des équipements optionnels.

178/04/2003 - BE 145/Ind. A

MANITOU B.F. S.A.
B.P249 - 44158 ANCENIS CEDEX - FRANCE
TEL : 33 (0) 2 40 09 10 11
FAX COMMERCIAL FRANCE : 02 40 09 10 96
FAX COMMERCIAL EXPORT : 33 2 40 09 10 97
www.manitou.com